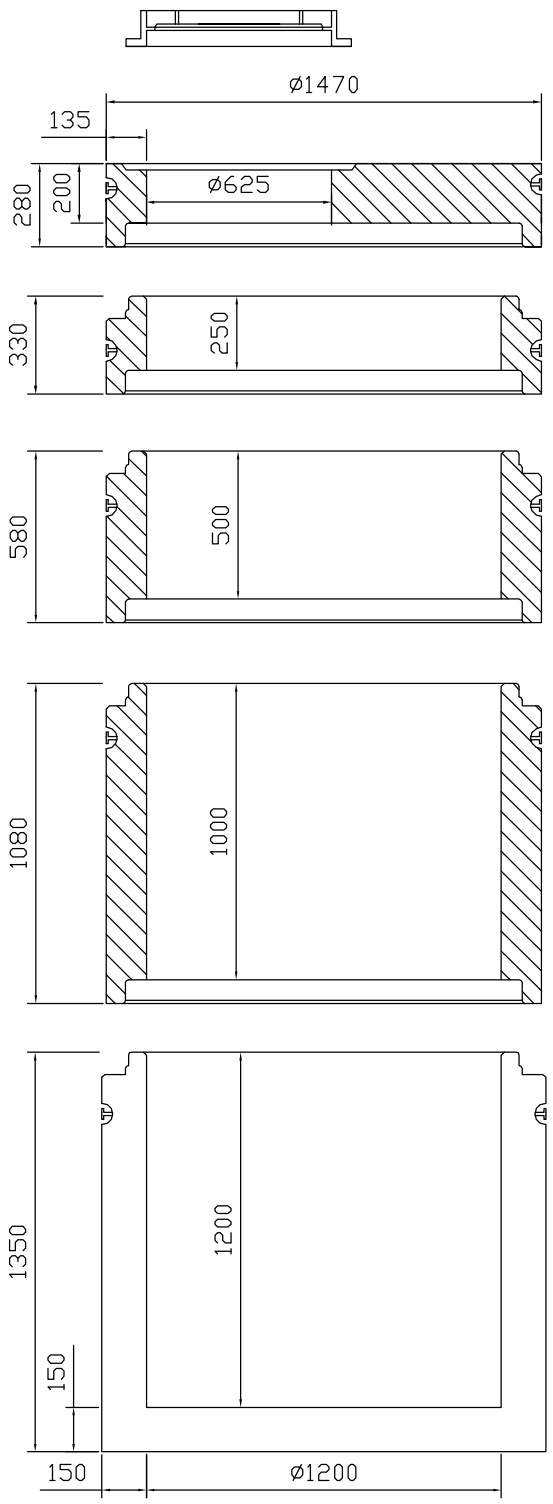

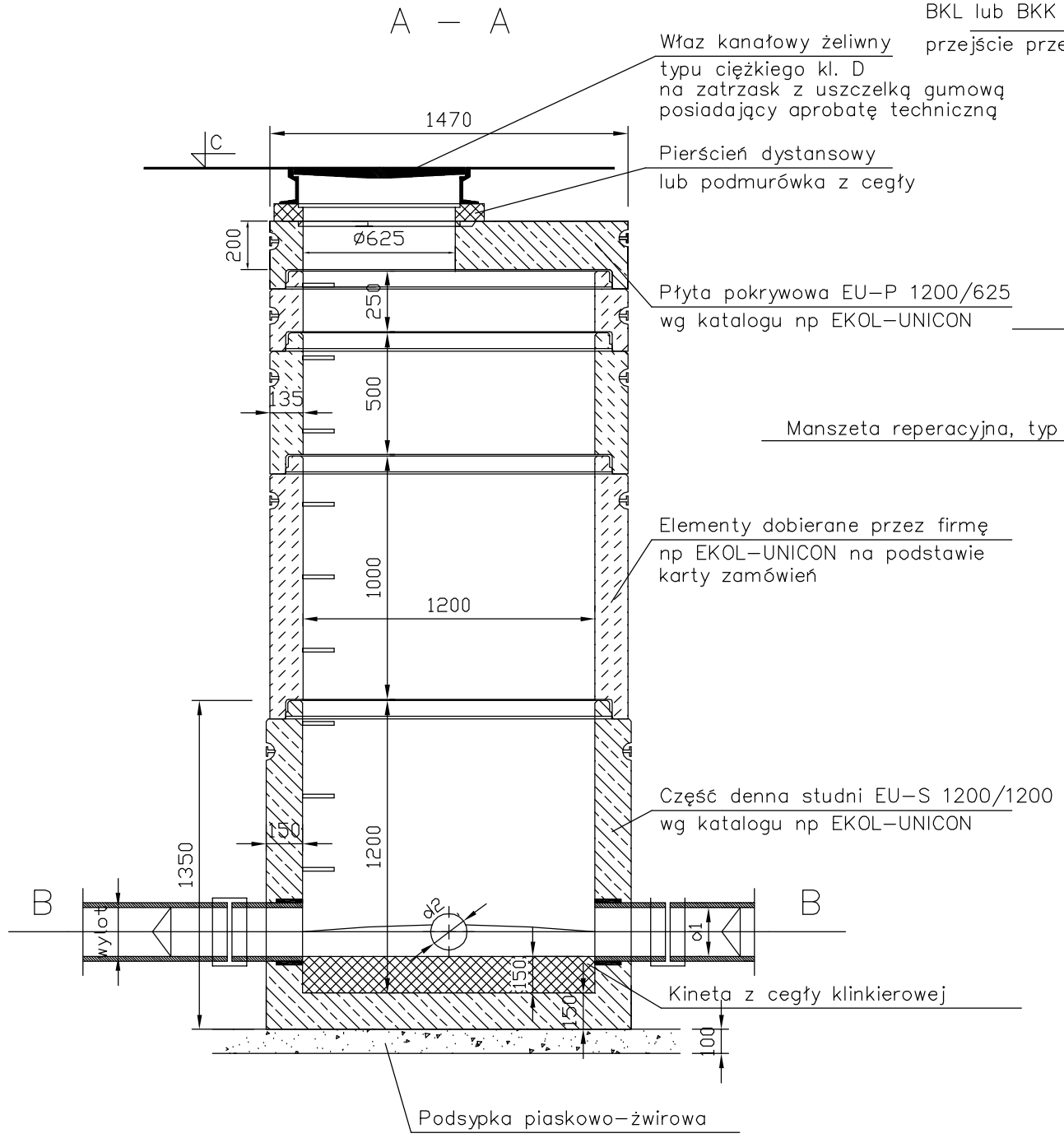

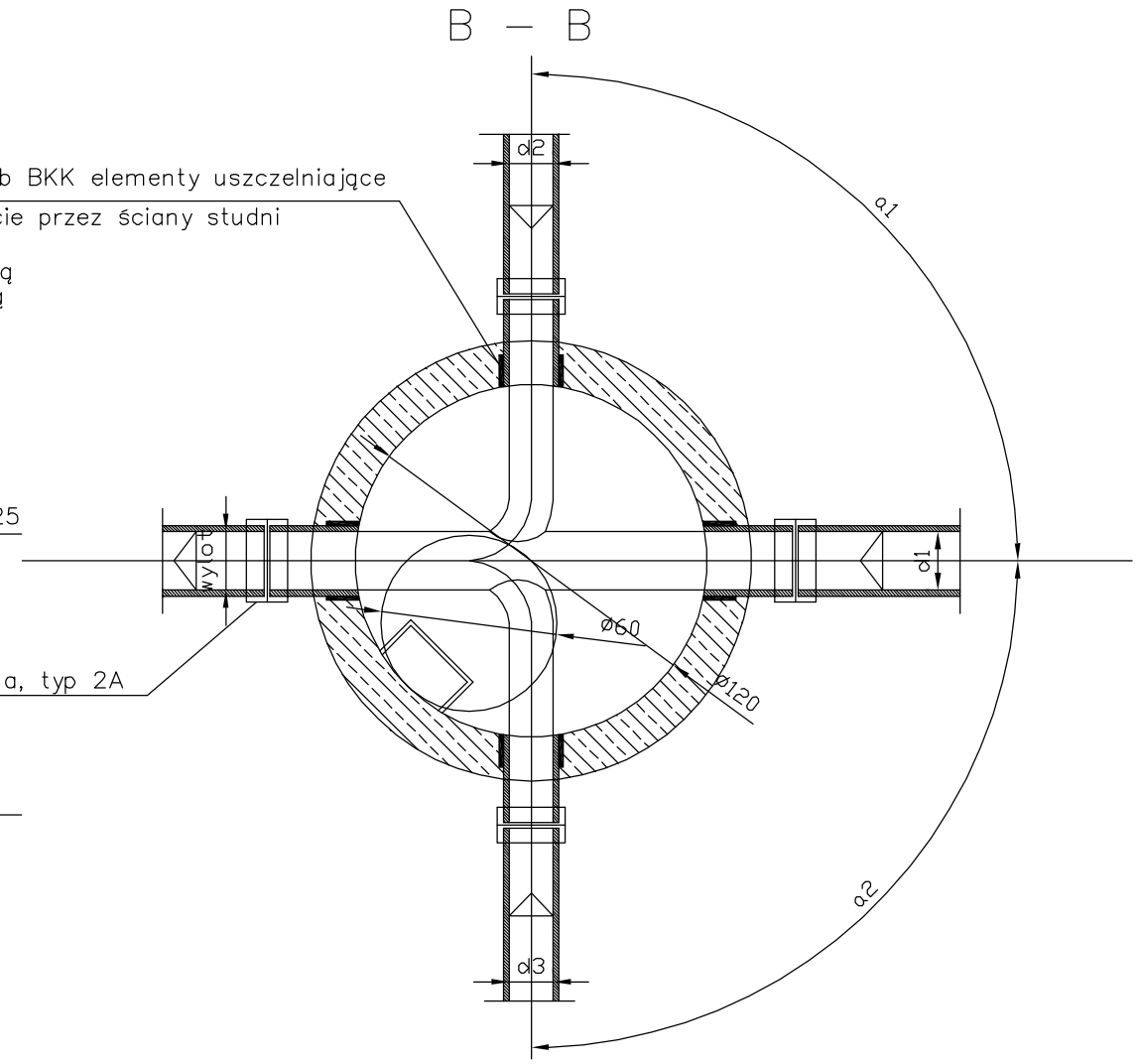

UWAGA

– Prefabrykowane elementy studni (z wyjątkiem pierścieni dystansowych) łączone są za pomocą gumowych uszczelek.

– Przejście kanałów przez ścianki studzienki wykonać za pomocą fabrycznie wklejonych króćców połączeniowych w nawierconych w ścianie studzienki otworach lub przy użyciu uszczelek.

UWAGA

Szczegóły wykonania kinet wg karty zamówień studzienki betonowej np EKOL–UNIKON

Zakład Projektowania i Realizacji Inwestycji K O M A s.c. 91-420 Łódź, ul. Północna 27/29, pok. 111 tel/fax (42)630 04 84			
Obiekt: Przebudowa, rozbudowa i modernizacja suw w Międzychodzie	Treść rys. : Studnia kanalizacyjna betonowa Dn1200mm		Rodzaj proj. PBW
	Upr. bud	Podpis	
Projektował: inż. J. Kozłowski	GP II 460 - 8/76		Data: 04.2012
Projektował: mgr inż. B.Kozłowski	LOD/1541/PWOS/10		Skala:
Sprawdził: inż. H. Majewska	131/98/WŁ		Nr rys. 41